Запасные части и расходные материалы для компрессорного оборудования промышленного назначения
ООО "ДИЛЕКС"
Многоканальный телефон
8-800-333-23-68
Электронная почта
info@dileks-air.ru

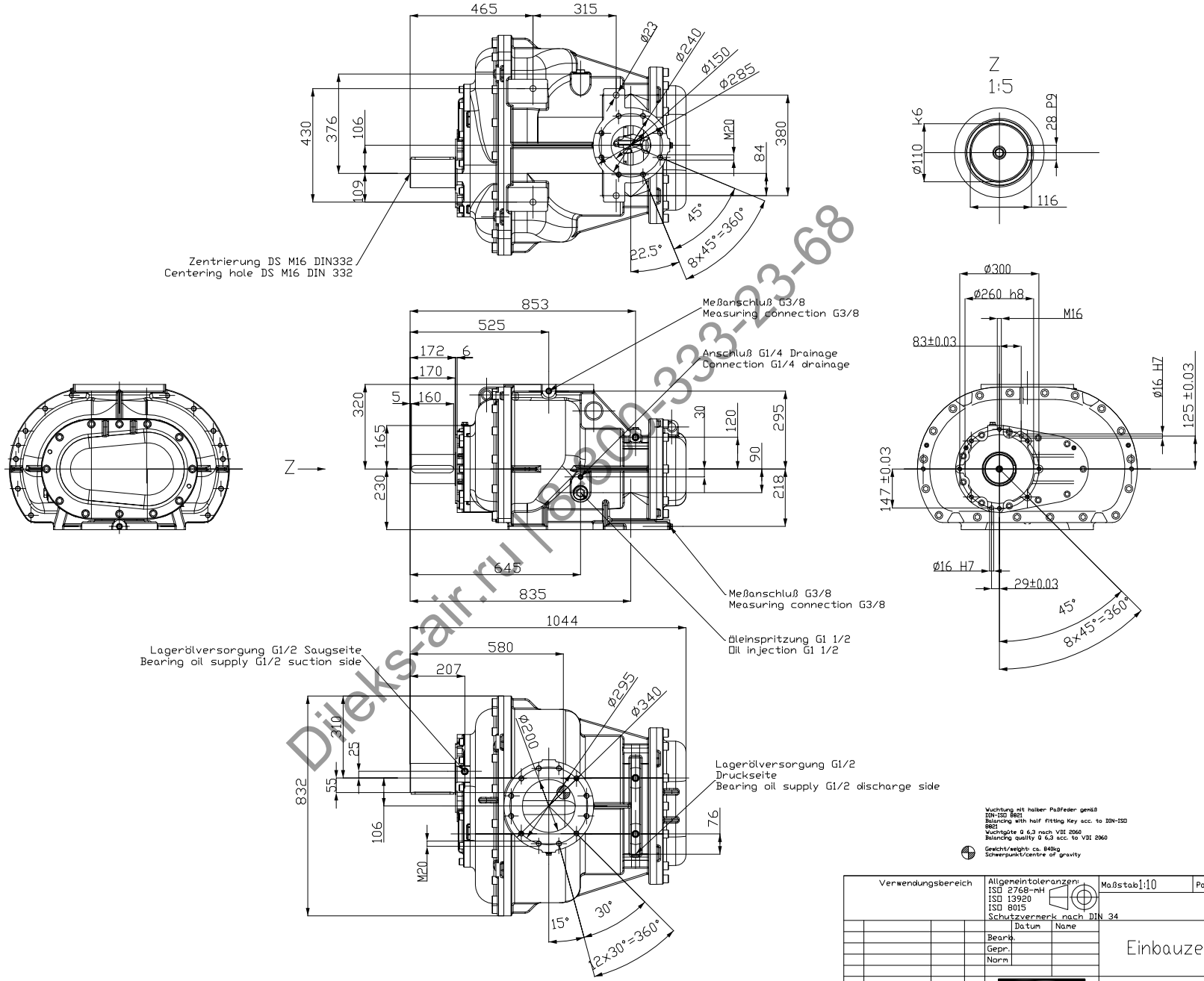

Dileks-air.ru | 8-800-333-23-68

DILEKS.RU | DILEKS-AIR.RU