Запасные части и расходные материалы для компрессорного оборудования промышленного назначения
ООО "ДИЛЕКС"

Valvole brevettate per compressori rotativi a vite e a pistoni
Patented valves for piston and screw rotary compressors

Многоканальный телефон
8800 333 23 88
Электронная почта
info@dileks-air.ru

GRUPPO VITE MOD. V60/B
AIR END MOD. V60/B

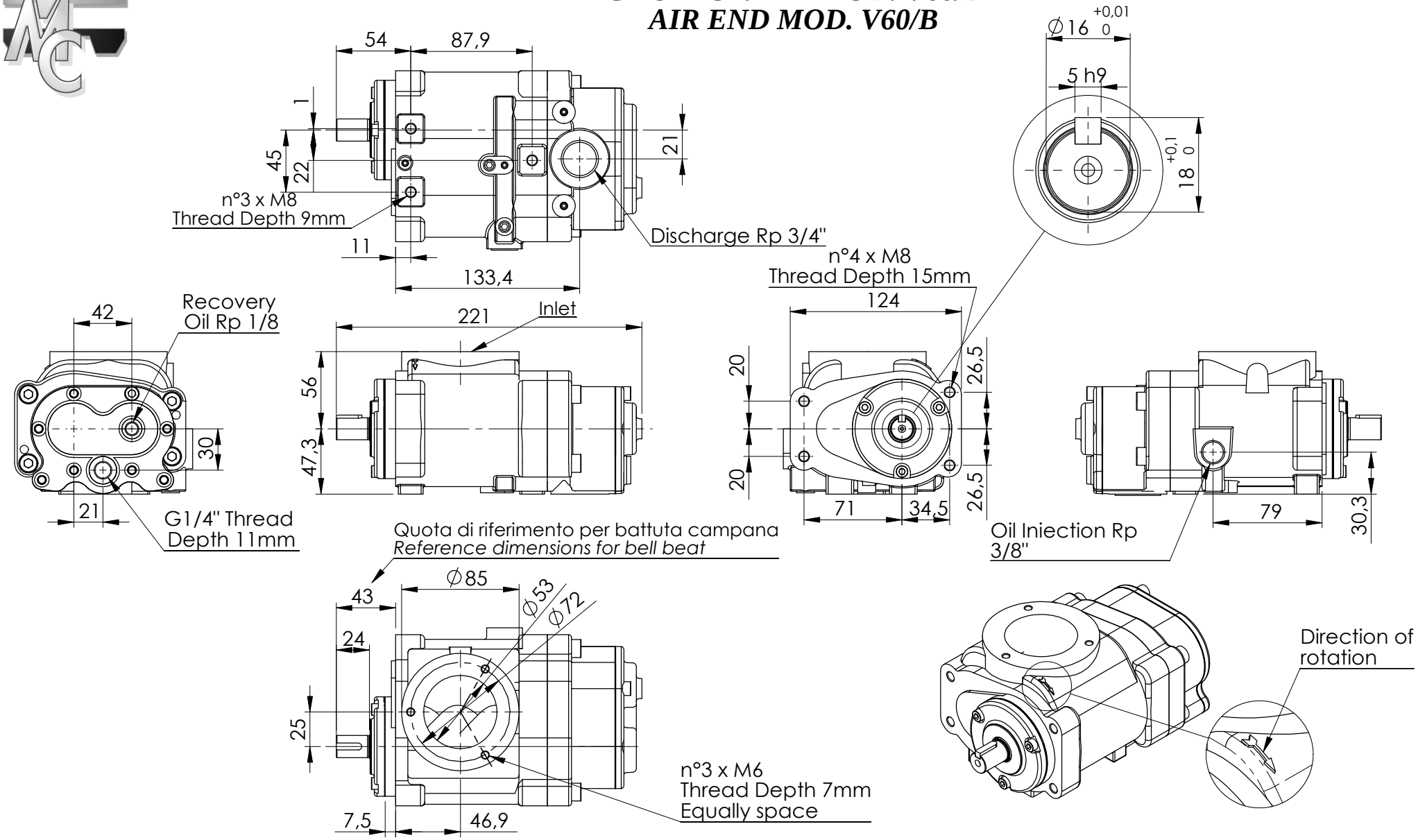

TIPO *TYPE*	PC	REVISIONE *REVISION*	00	DATA *DATE*	03/07	GRUPPO *LINE*	900	ARTICOLO *ARTICLE*	.10	MODELLO *MODEL*	00

DILEKS.RU | DILEKS-AIR.RU